РЕДАКЦИЯ /VERSİYON
01/2019

24Z

СИСТЕМА СТЕКЛЯННЫХ ПЕРЕГОРОДОК

CAM BÖLME SİSTEMİ

KURTOĞLU®
ALUMINIUM

BRL Aluminium System

LorenzoLine®
Алюминиевая профильная система

www.kurtogluas.com

'KURTOĞLU ALÜMİNYUM SİSTEMLERİ,
MİMARİ PROJELERİNİZE ESTETİK ÇÖZÜMLER SUNAR.'

BRL Aluminium System

LorenzoLine aluminium profile system

Lorenzo bond Aluminium Composite Panel

aluteams Aluminium Profile Systems

ИНФОРМАЦИЯ О КОМПАНИИ

Компания начала свою деятельность в сфере отливки медных и свинцовых изделий в 60-х годах прошлого века. В 80-х годах, мы приступили к производству в сфере алюминиевых изделий, используя в этих целях экструзионный пресс производительностью 1200 тонн.
KURTOGLU Aluminium находится в Корлу, примерно в 100 км от Стамбула. Производство находится в закрытой зоне площадью 31 000 м^2.
В соответствии с нашими последними инвестициями, компания является в полном смысле современной компанией, использующей технологию интегральной экструзии по производству алюминиевых изделий:

- Рост годовой производственной мощности до 34 000 тонн.
- Рабочий персонал – около 500 квалифицированных работников.
- Использование системы управления ISO 9001:2008.
- Сертификация Qualicoat, Qualanod, CE

Основные характеристики и направления производственной деятельности компании включают следующее:

- Изготовление инструментов
- Использование алюминиевых экструзионный прессов (800 тонн, 1460 тонн, 1880 тонн, 2100 тонн, 2600 тонн)
- Анодирование (75 000 Ампер – 412 500 м^2/месяц)
- Объект по электростатическому порошковому окрашиванию (750 000 м^2/месяц)
- Механическая обработка (системы ЧПУ)
- Деревообработка, отделка поверхностей.

KURTOGLU Aluminium экспортирует изделия в следующие страны: Швейцария, Германия, Великобритания, Австрия, Греция, Кипр, Болгария, Ливия, Гана, Российская Федерация, Украина, Литва, Молдавия, Сербия, Черногория, Венгрия, Иран, Ирак, Армения, Албания, Грузия, Нидерланды, Швеция, Польша, Чешская Республика, Израиль, Беларусь, Азербайджан, Туркменистан, Таджикистан, Кыргызстан, Казахстан, Македония, Румыния, Габон, Катар, Тунис, Франция, Алжир, Нигерия, Мадагаскар.

FİRMAMIZ HAKKINDA

Şirketimiz 1960' lı yıllarda Bakır ve Kurşun ile üretim hayatına başlamıştır. 1980 yılında 1200 tonluk Alüminyum Ekstrüzyon presi ile üretim sektörüne girmiştir.

KURTOĞLU Alüminyum İstanbul'a yaklaşık 100 km mesafede Çorlu'da bulunmaktadır. 31.000 m² kapalı alanda faaliyetini sürdürmektedir.
Son yapılan yatırımlarla şirketimiz modern bir entegre tesis haline ulaşmıştır.

- Yıllık kapasite ~ 34.000 tona çıkarılmıştır,
- Yaklaşık ~ 500 kalifiye elemanla çalışmaktadır,
- ISO 9001:2008 kalite sistemi uygulanmaktadır,
- Qualicoat, Qualanod, CE Sertifikaları,

Şirketimizin ana özellikleri aşağıda da belirtilmiştir:

- Kalıphane Bölümü
- Alüminyum Ekstrüzyon Presleri; (800 ton, 1460 ton, 1880 ton, 1880 ton, 2100 ton ve 2600 ton),
- Eloksal Tesisi (75.000 Amper - 412.500 m² / Ay)
- Eloktrostatik Toz Boya Tesisi (750.000 m² / Ay)
- Mekanik İşlem Bölümü (CNC İşleme Merkezi)
- Ahşap efektli yüzey uygulaması

KURTOĞLU Alüminyum Ürünleri; İsviçre, Almanya, Avusturya, İngiltere, Yunanistan, Kıbrıs, Bulgaristan, Libya, Gana, Rusya Federasyonu, Ukrayna, Litvanya, Moldova, Sırbistan, Karadağ, Macaristan, İran, Irak, Ermenistan, Arnavutluk, Gürcistan, Hollanda, İsveç, Polonya, Çek Cumhuriyeti, İsrail , Beyaz Rusya, Azerbaycan, Türkmenistan, Tacikistan, Kırgızistan, Kazakistan, Makedonya, Romanya, Gabon, Katar, Tunus, Fransa, Cezayir, Nijerya, Madagaskar'a ihraç edilmektedir.

KURTOĞLU ALÜMİNYUM müşterilerine sıfır hata ile hizmet vermeyi temel alarak çalışmalarını sürdürmektedir.

‘Страны, в которые экспортируется продукция компании

İhracat yapılan ülkeler’

Экспорт продукции KURTOGLU Aluminium/ihracat yapilan ülkeler

- Швейцария/İsviçre
- Германия/Almanya
- Великобритания/İngiltere
- Австрия/Avusturya
- Греция/Yunanistan
- Кипр/Kıbrıs
- Болгария/Bulgaristan
- Ливия/Libya
- Гана/Gana
- Российская Федерация/Rusya Federasyonu
- Украина/Ukrayna
- Литва/Litvanya
- Молдавия/Moldova
- Сербия/Sırbıstan
- Черногория/Karadağ
- Косово/Kosova
- Венгрия/Macaristan
- Иран/İran
- Ирак/Irak
- Армения/Ermenistan
- Албания/Arnavutluk
- Грузия/Gürcistan
- Нидерланды/Hollanda
- Швеция/İsveç
- Польша/Polonya
- Чешская Республика/Çek Cumhuriyeti
- Израиль/İsrail
- Беларусь/Beyaz Rusya
- Азербайджан/Azerbaycan
- Туркменистан/Türkmenistan
- Таджикистан/Tacikistan
- Кыргызстан/Kırgızistan
- Казахстан/Kazakistan
- Македония/Makedonya
- Румыния/Romanya
- Габон/Gabon
- Катар/Katar
- Тунис/Tunus
- Франция/Fransa
- Алжир/Cezayir
- Нигерия/Nijerya
- Нигер/Niger
- Мадагаскар/Madagaskar
- Индия/Hindistan
- Саудовская Аравия/Suudi Arabistan
- Дубай/Dubai
- Ангола/Angola
- Уганда/Uganda
- Буркина-Фасо/Burkina Faso
- Эфиопия/Etiyopya

KURTOĞLU®
ALUMINIUM

BRL Aluminium System
LorenzoLine aluminium profile system
Lorenzo bond Aluminium Composite Panel
aluteams Aluminium Profils & Accessory Systems

ПОЛИТИКА В ОБЛАСТИ КАЧЕСТВА

Политика в области качества компании основана на фундаментальных принципах качества изделий, современного состояния технологий, удовлетворения клиента, подготовке, заботе об окружающей среде и постоянному развитию. Компания Kurtoglu всегда внедряет эту политику во всех операциях и установках.

KALİTE POLİTİKASI

Şirketin kalite politikası ürün kalitesine,yeni teknolojilere,müşteri memnuniyetine,eğitime,çevre duyarlılığına ve sürekli gelişime dayanır. Kurtoğlu,her zaman tüm faaliyet ve birimlerinde bu politikayı uygular.

ПРОГРАММНОЕ ОБЕСПЕЧЕНИЕ ORGDATA И ПАРТНЁР ПО РАЗРАБОТКЕ РЕШЕНИЙ

Интерактивное программное обеспечение **Ksoft®** идеально соответствует требованиям, применяемым при конструкции алюминиевых и стальных окон, дверей, навесных наружных стен с точки зрения конфигурации, функциональности и навигации меню. **Ksoft®** представляет собой завершенный комплекс услуг для конструирования архитектурных профилей и для функций, необходимых в сфере металлоконструкций. Более того, все выполняется с исключительной скоростью и точностью.

www.orgadata.com

ORGADATA
A CLICK AHEAD

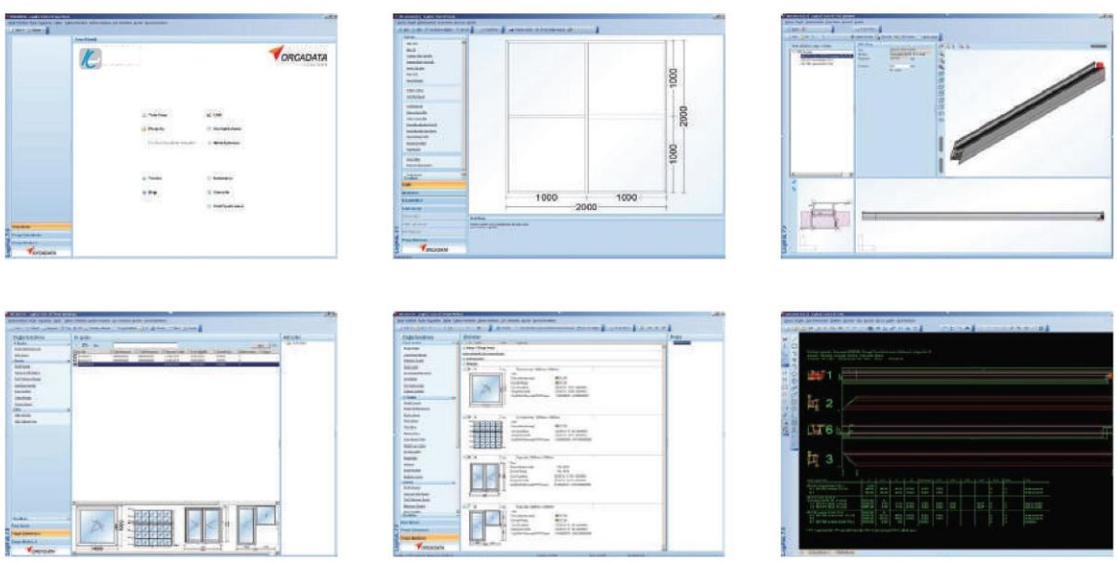

ORGADATA YAZILIM VE ÇÖZÜM ORTAĞI

İletişimli Ksoft® yazılımı tüm alüminyum pencereler, kapı ve cephe sistemleri konfügrasyon, fonksiyonel ve menü navigasyonu ile ilgili ihtiyaçları karşılar. Ksoft® yazılım programı mimari profil uygulaması ve metal işinde gerekli özellikleri optimum hız ve olağanüstü sunan tam bir program paketidir.

ПРОФИЛИ / PROFİLLER

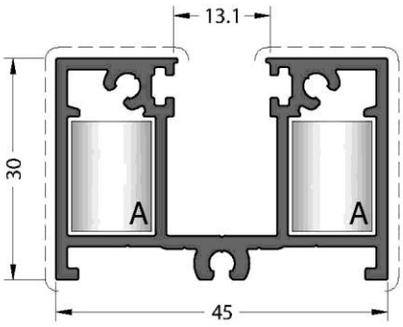

КОД / KOD

24Z-135-00

РАСЧЁТНЫЙ ВЕС, кг/м

TEORİK AĞIRLIK kg/m

0.879

УГЛОВЫЕ СОЕДИНЕНИЯ

KÖŞE BAĞLANTILAR

A CC-110-11.5

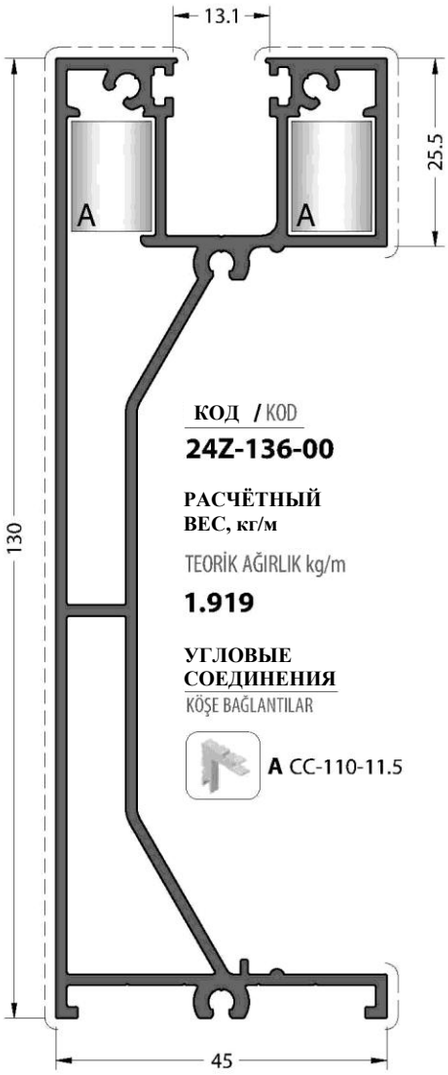

КОД / KOD

24Z-136-00

РАСЧЁТНЫЙ ВЕС, кг/м

TEORİK AĞIRLIK kg/m

1.919

УГЛОВЫЕ СОЕДИНЕНИЯ

KÖŞE BAĞLANTILAR

A CC-110-11.5

КОД / KOD

24Z-137-00

РАСЧЁТНЫЙ ВЕС, кг/м

TEORİK AĞIRLIK kg/m

0.602

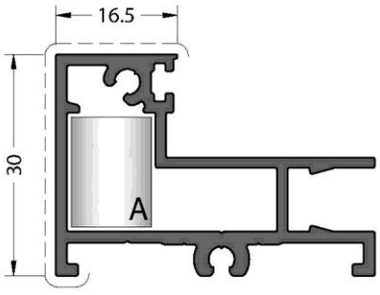

КОД / KOD

24Z-138-00

РАСЧЁТНЫЙ ВЕС, кг/м

TEORİK AĞIRLIK kg/m

0.695

УГЛОВЫЕ СОЕДИНЕНИЯ

KÖŞE BAĞLANTILAR

A CC-110-11.5

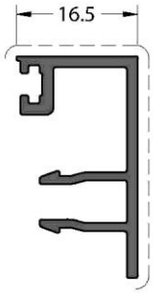

КОД / KOD

24Z-139-00

РАСЧЁТНЫЙ ВЕС, кг/м

TEORİK AĞIRLIK kg/m

0.300

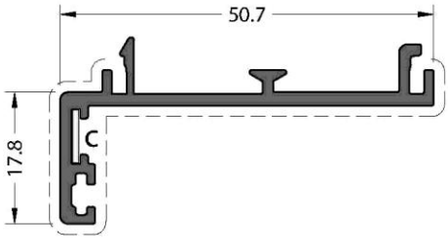

КОД / KOD

24Z-235-00

РАСЧЁТНЫЙ ВЕС, кг/м

TEORİK AĞIRLIK kg/m

0.439

УГЛОВЫЕ СОЕДИНЕНИЯ

KÖŞE BAĞLANTILAR

C LC-107

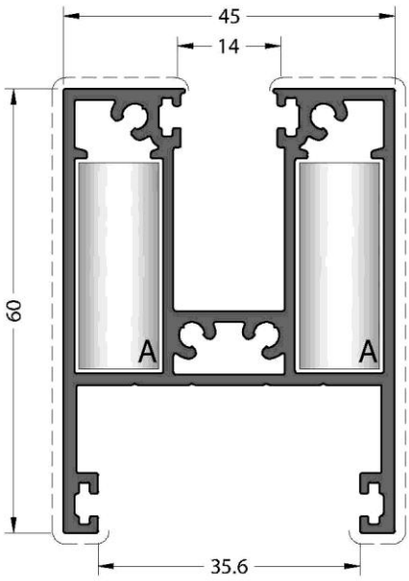

КОД / KOD

24Z-131-00

УГЛОВЫЕ СОЕДИНЕНИЯ
KÖŞE BAĞLANTILAR

A CC-123-11.5

РАСЧЁТНЫЙ ВЕС, кг/м
TEORİK AĞIRLIK kg/m

1.374

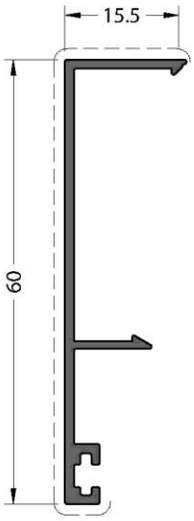

КОД / KOD

24Z-133-00

РАСЧЁТНЫЙ ВЕС, кг/м
TEORİK AĞIRLIK kg/m

0.312

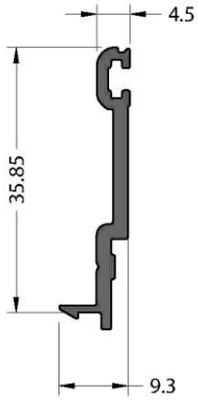

Финишная обработка / Pres
Без видимой поверхности . / Görünen yüzeyi yoktur.

КОД / KOD

24Z-134-00

РАСЧЁТНЫЙ ВЕС, кг/м
TEORİK AĞIRLIK kg/m

0.247

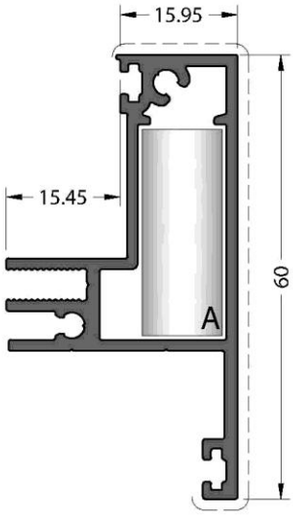

КОД / KOD

24Z-132-00

УГЛОВЫЕ СОЕДИНЕНИЯ
KÖŞE BAĞLANTILAR

A CC-123-11.5

РАСЧЁТНЫЙ ВЕС, кг/м
TEORİK AĞIRLIK kg/m

0.790

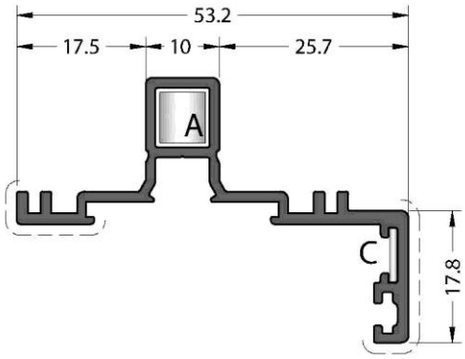

КОД / KOD

24Z-231-00

УГЛОВЫЕ СОЕДИНЕНИЯ
KÖŞE BAĞLANTILAR

A CC-107-06.9

РАСЧЁТНЫЙ ВЕС, кг/м
TEORİK AĞIRLIK kg/m

0.523

C LC-107

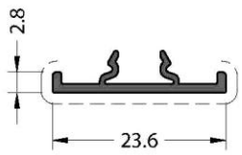

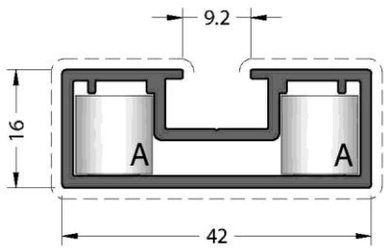

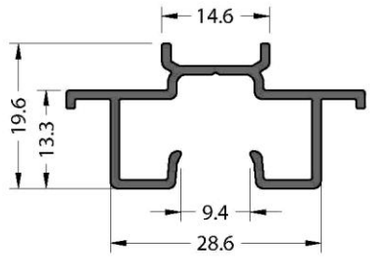

Финишная обработка / Pres
Без видимой поверхности / Görünen yüzeyi yoktur.

КОД / KOD
24Z-232-00

РАСЧЁТНЫЙ ВЕС, кг/м
TEORİK AĞIRLIK kg/m
0.111

КОД / KOD
24D-271-00

РАСЧЁТНЫЙ ВЕС, кг/м
TEORİK AĞIRLIK kg/m
0.553

МЕХАНИЧЕСКИЕ УГЛОВЫЕ СОЕДИНЕНИЯ
MEKANİK KÖŞE BAĞLANTILAR

A KC-801-10.5

КОД / KOD
24Z-233-00

РАСЧЁТНЫЙ ВЕС, кг/м
TEORİK AĞIRLIK kg/m
0.332

Подробности применения / Uygulama Detayı

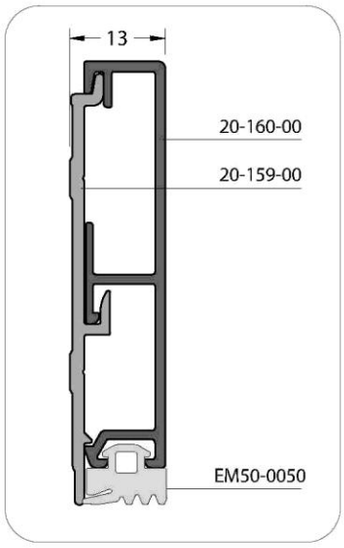

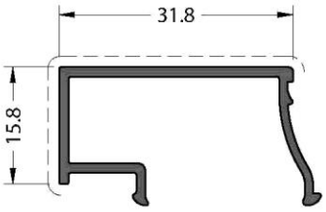

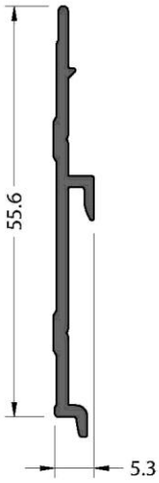

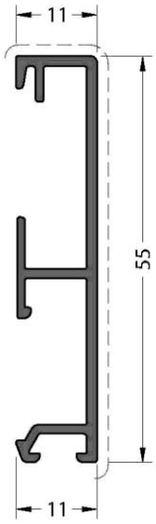

Финишная обработка / Pres
Без видимой поверхности / Görünen yüzeyi yoktur.

КОД / KOD
24Z-831-00

РАСЧЁТНЫЙ ВЕС, кг/м
TEORİK AĞIRLIK kg/m
0.274

КОД / KOD
20-159-00

РАСЧЁТНЫЙ ВЕС, кг/м
TEORİK AĞIRLIK kg/m
0.297

КОД / KOD
20-160-00

РАСЧЁТНЫЙ ВЕС, кг/м
TEORİK AĞIRLIK kg/m
0.383

ДЕТАЛИ / DETAYLAR

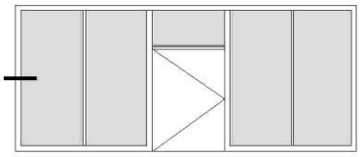

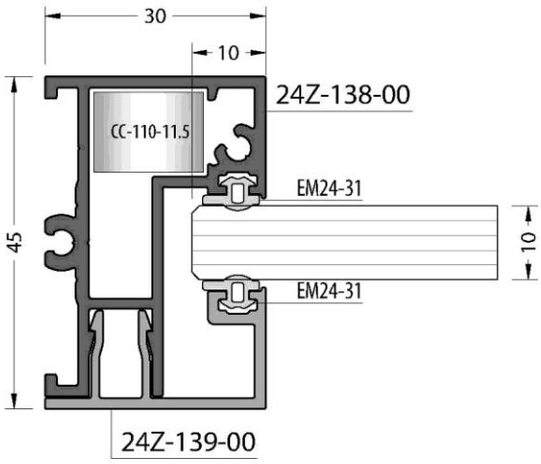
30
10
24Z-138-00
CC-110-11.5
EM24-31
45
10
EM24-31
24Z-139-00

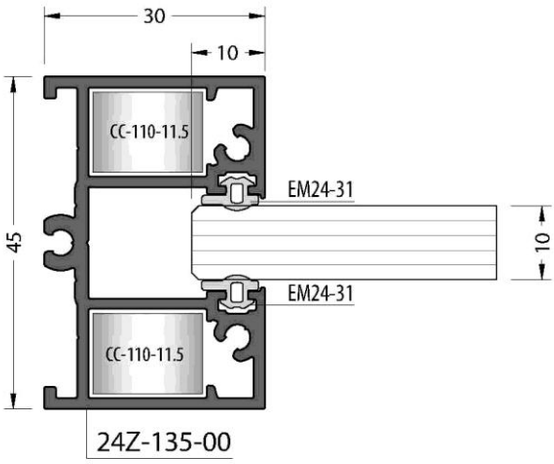
30
10
CC-110-11.5
EM24-31
45
10
EM24-31
CC-110-11.5
24Z-135-00

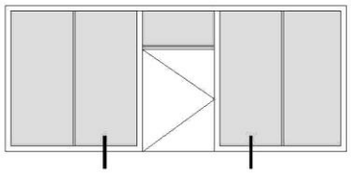

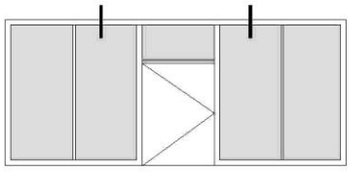

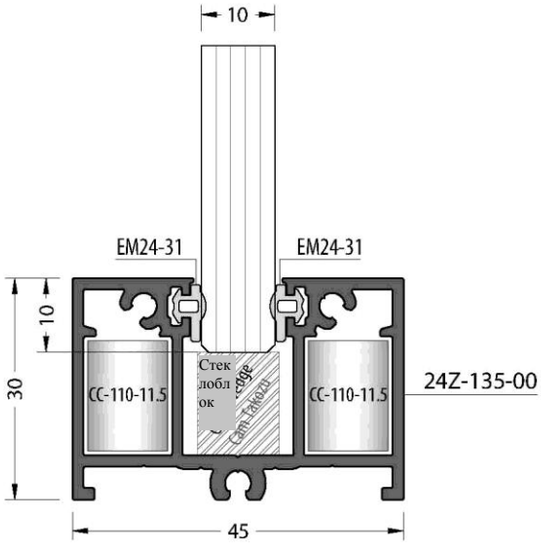
10
EM24-31
EM24-31
10
30
CC-110-11.5
Стек
добл
ок
edge
Cam-takozu
CC-110-11.5
24Z-135-00
45

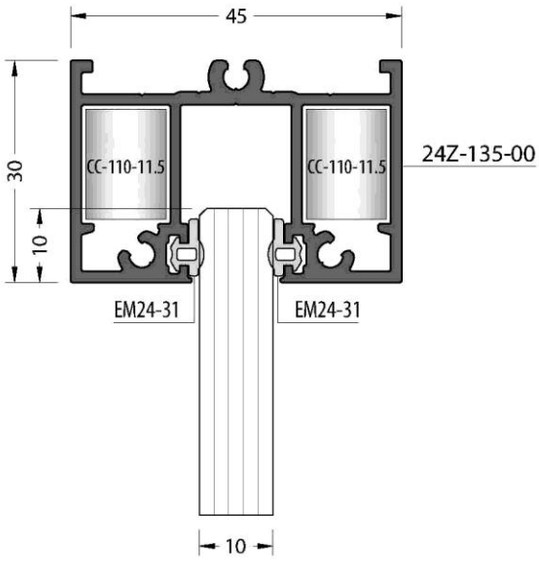
45
30
CC-110-11.5
CC-110-11.5
24Z-135-00
10
EM24-31
EM24-31
10

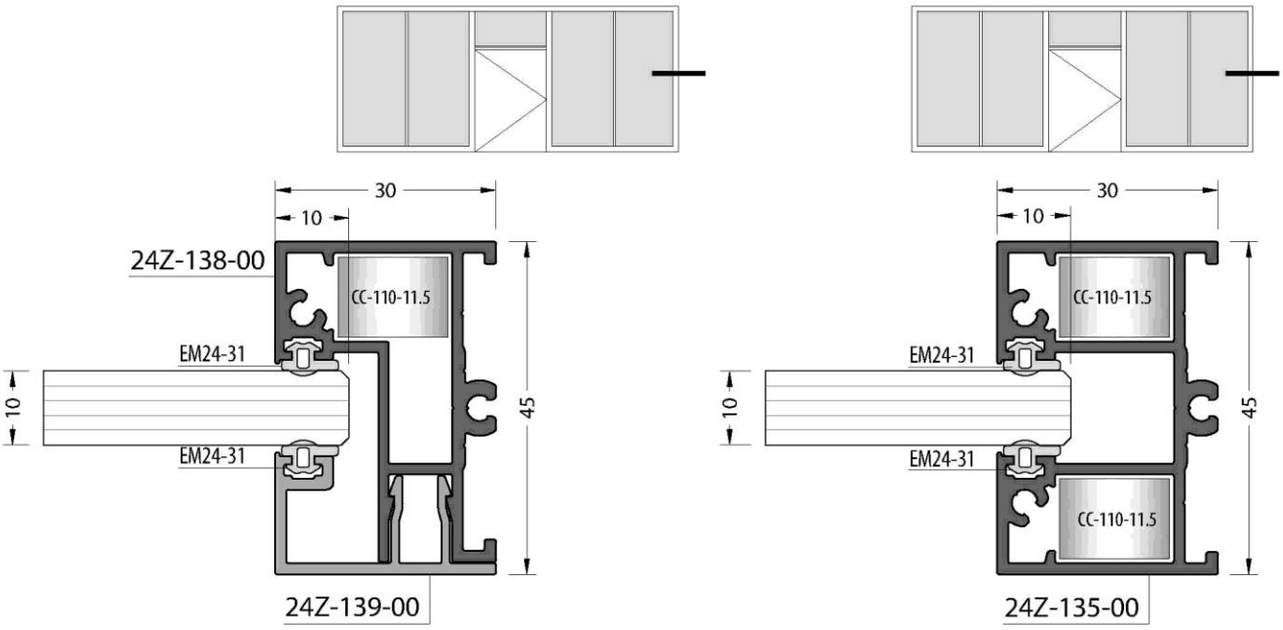
30
10
24Z-138-00
CC-110-11.5
EM24-31
10
45
EM24-31
24Z-139-00
30
10
CC-110-11.5
EM24-31
10
45
EM24-31
CC-110-11.5
24Z-135-00

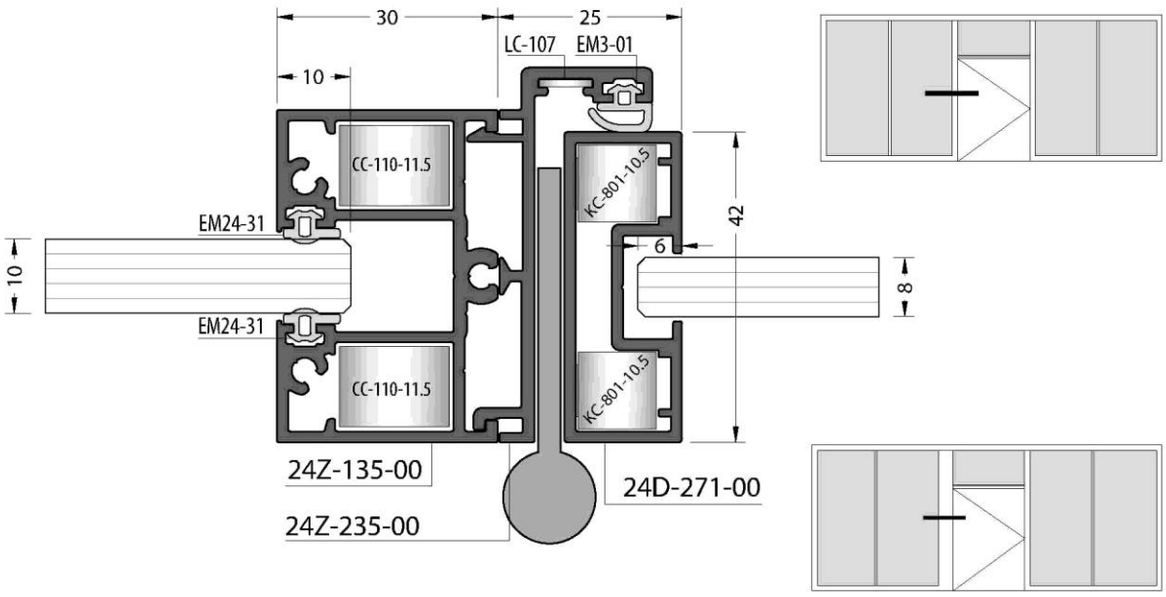
30
25
LC-107
EM3-01
10
CC-110-11.5
KC-801-10.5
42
EM24-31
6
10
8
EM24-31
CC-110-11.5
KC-801-10.5
24Z-135-00
24D-271-00
24Z-235-00

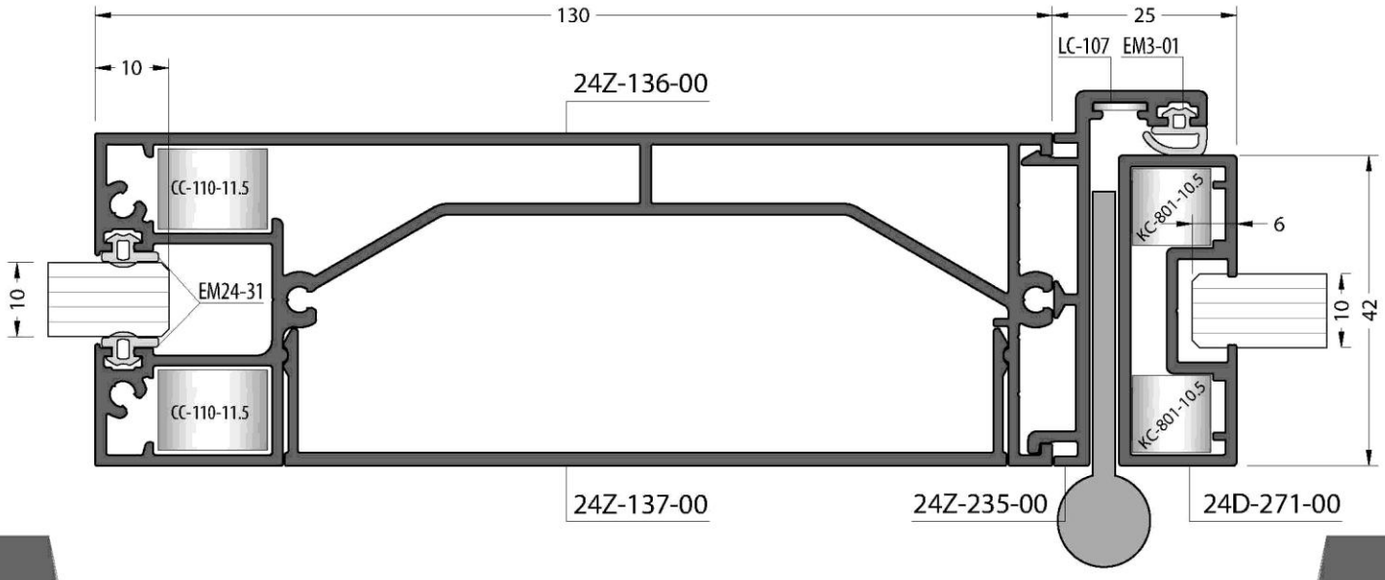
130
25
LC-107
EM3-01
10
24Z-136-00
CC-110-11.5
KC-801-10.5
6
10
EM24-31
10
42
CC-110-11.5
KC-801-10.5
24Z-137-00
24Z-235-00
24D-271-00

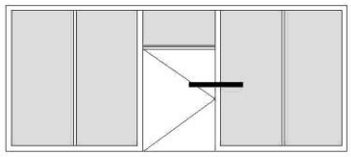

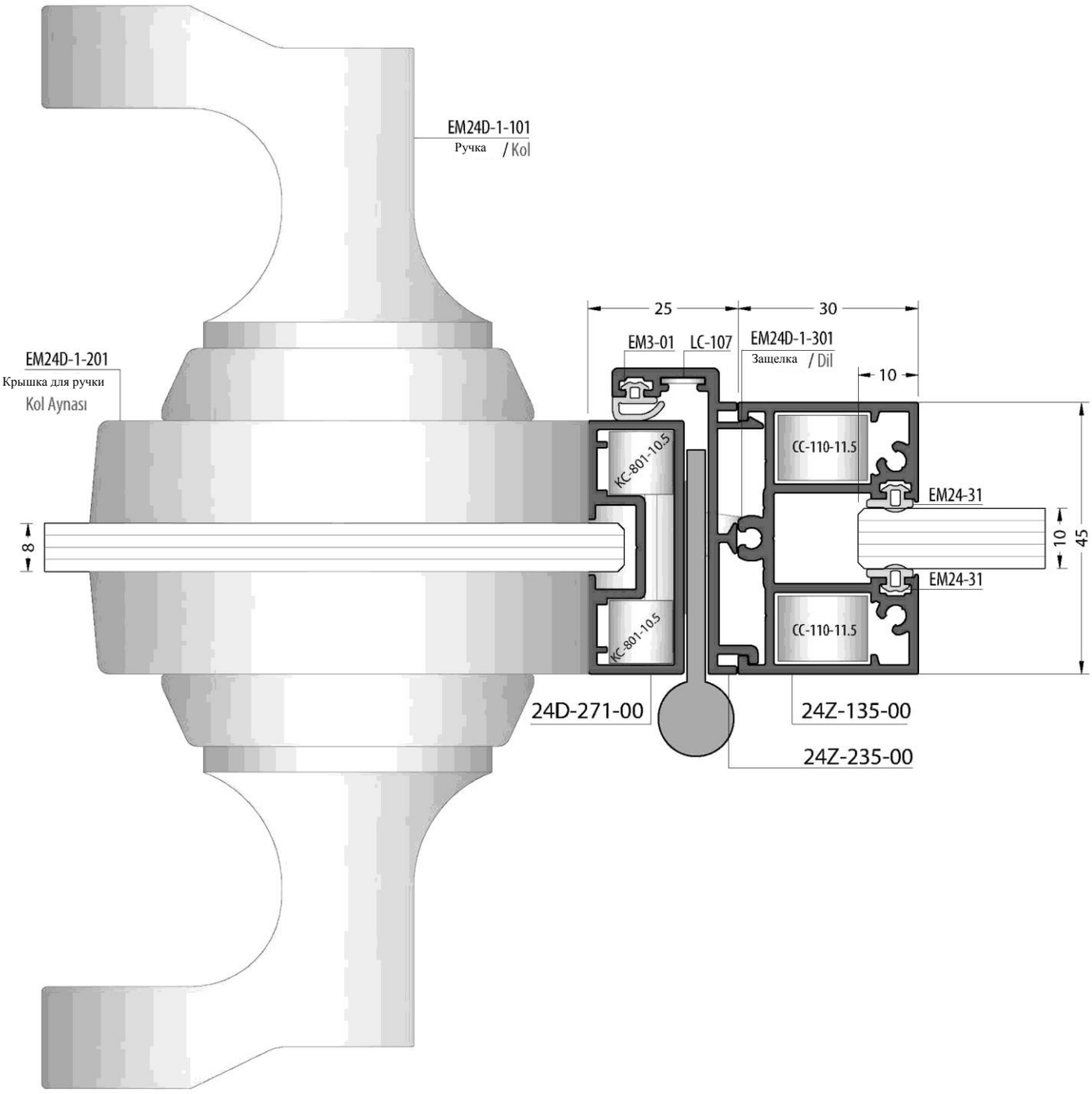
EM24D-1-101
Ручка / Kol
EM24D-1-201
Крышка для ручки
Kol Aynası
25
30
EM3-01
LC-107
EM24D-1-301
Защелка / Dil
10
KC-801-10.5
CC-110-11.5
EM24-31
8
10
45
EM24-31
KC-801-10.5
CC-110-11.5
24D-271-00
24Z-135-00
24Z-235-00

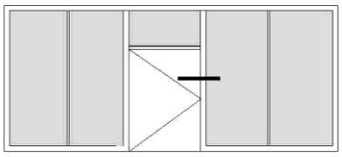

КОМПОНЕНТЫ STUDIO RONDO КОМПАНИИ DORMA

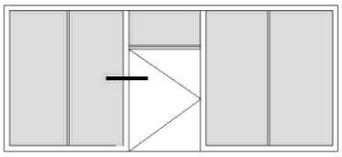

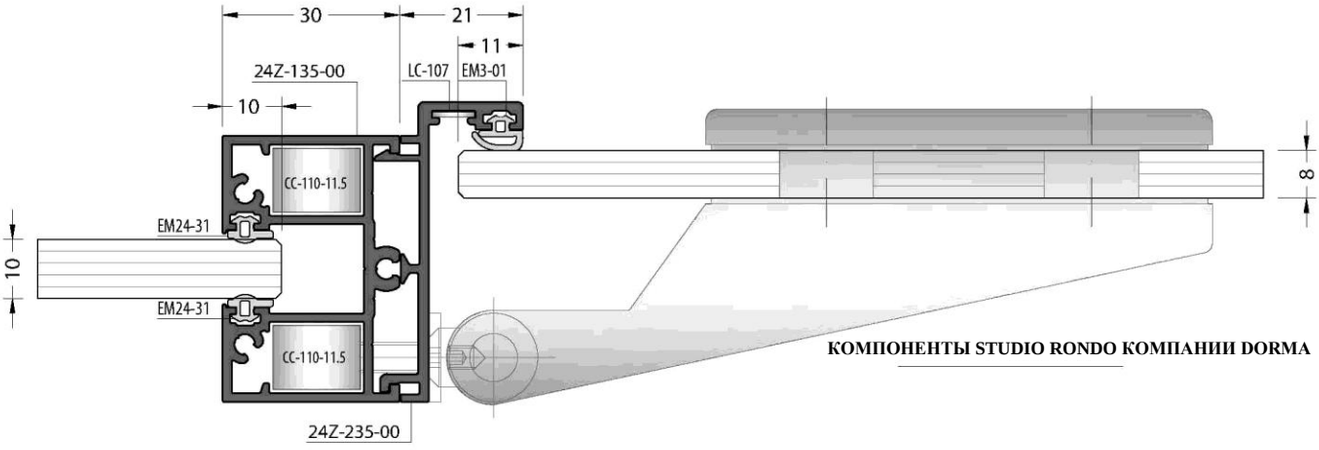

КОМПОНЕНТЫ STUDIO RONDO КОМПАНИИ DORMA

Без масштаба / Ölçeksiz

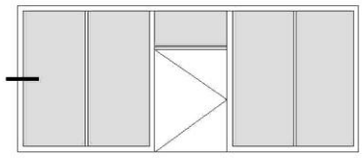

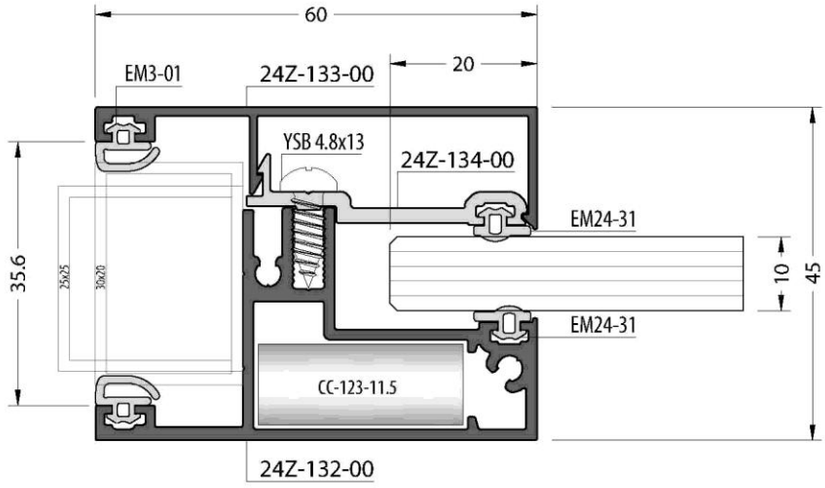
60
20
EM3-01
24Z-133-00
YSB 4.8x13
24Z-134-00
EM24-31
35.6
25x25
30x20
10
45
EM24-31
CC-123-11.5
24Z-132-00

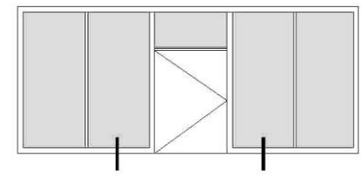

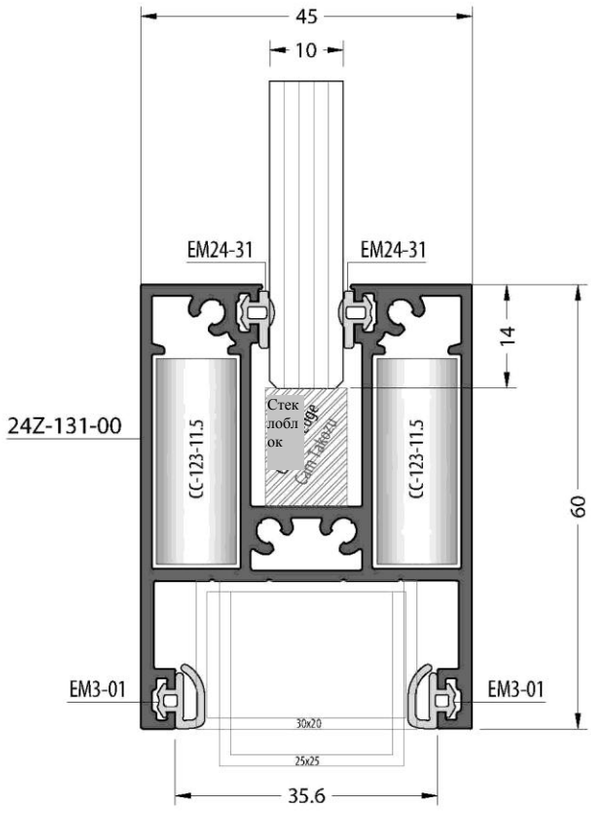
45
10
EM24-31
EM24-31
14
24Z-131-00
CC-123-11.5
Стек
лобл
ок
Cam-Takozu
CC-123-11.5
60
EM3-01
EM3-01
30x20
25x25
35.6

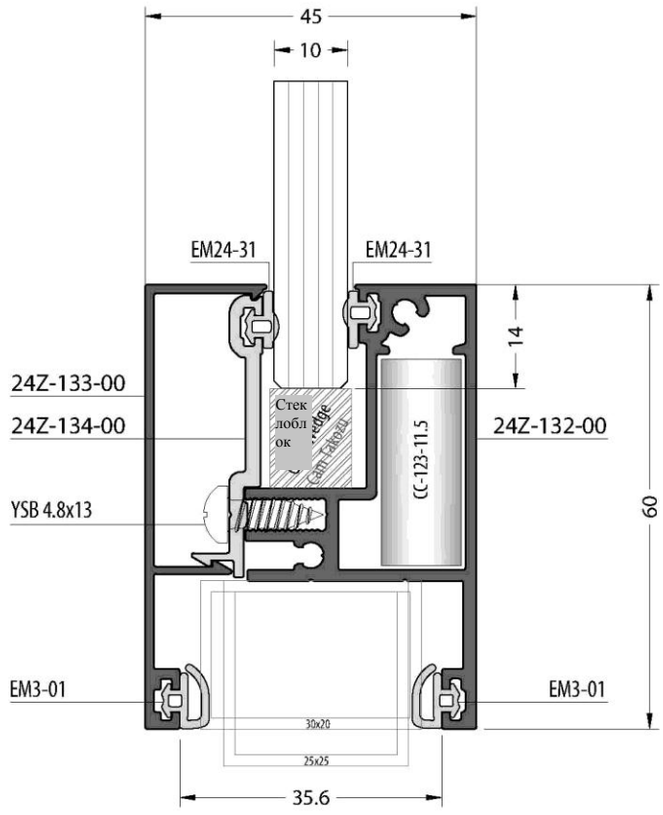
45
10
EM24-31
EM24-31
14
24Z-133-00
24Z-134-00
Стек
лобл
ок
Cam-Takozu
CC-123-11.5
24Z-132-00
YSB 4.8x13
60
EM3-01
EM3-01
30x20
25x25
35.6

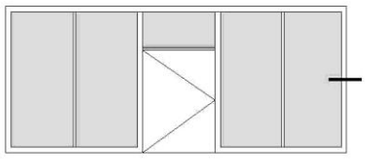

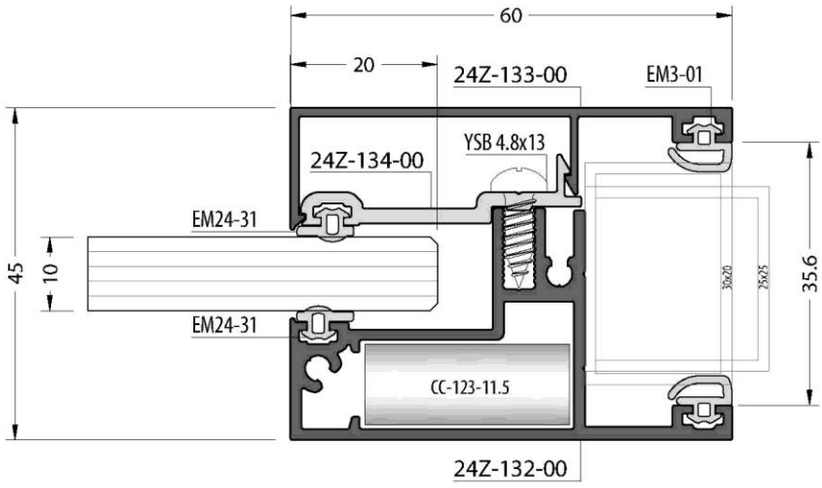
60
20
24Z-133-00
EM3-01
YSB 4.8x13
24Z-134-00
EM24-31
45
10
EM24-31
30x20
25x25
35.6
CC-123-11.5
24Z-132-00

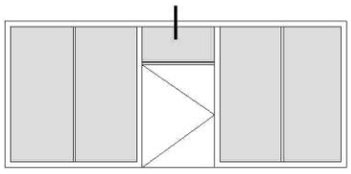

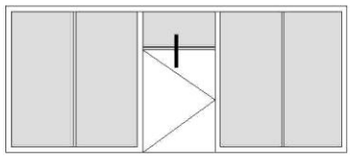

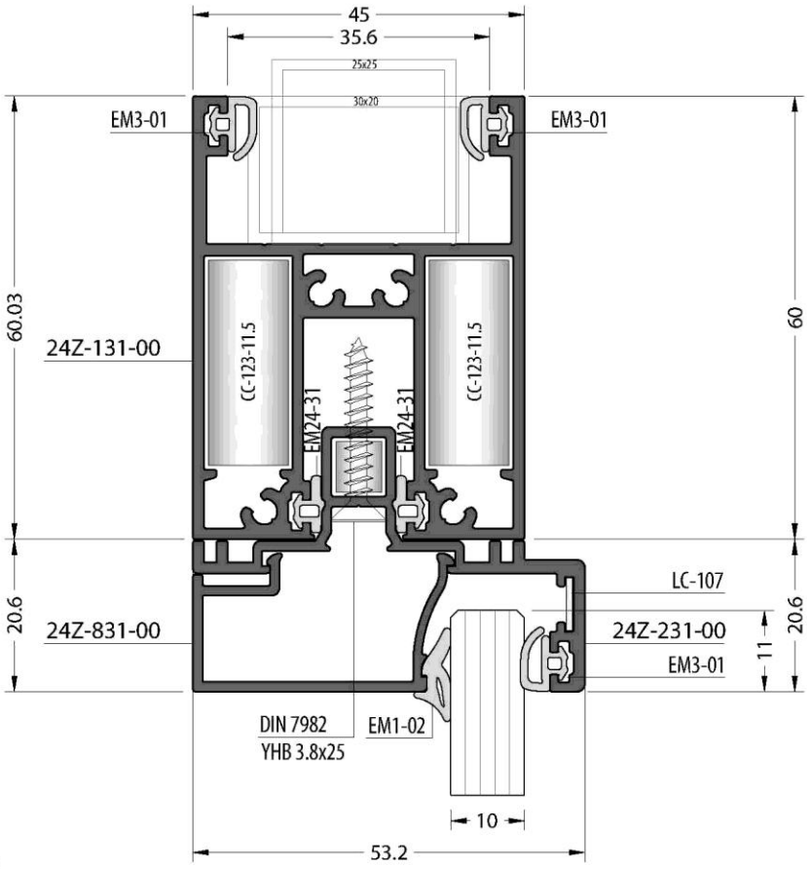
45
35.6
25x25
30x20
EM3-01
EM3-01
60.03
24Z-131-00
CC-123-11.5
EM24-31
EM24-31
CC-123-11.5
60
20.6
24Z-831-00
LC-107
24Z-231-00
EM3-01
11
20.6
DIN 7982
YHB 3.8x25
EM1-02
10
53.2

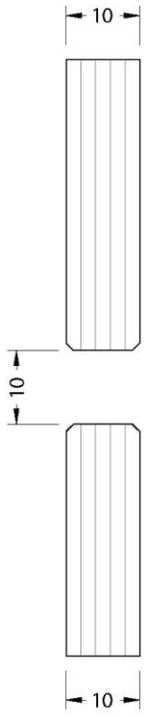
10
10
10

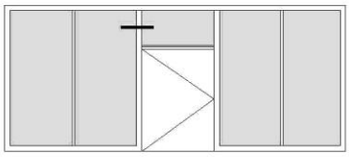

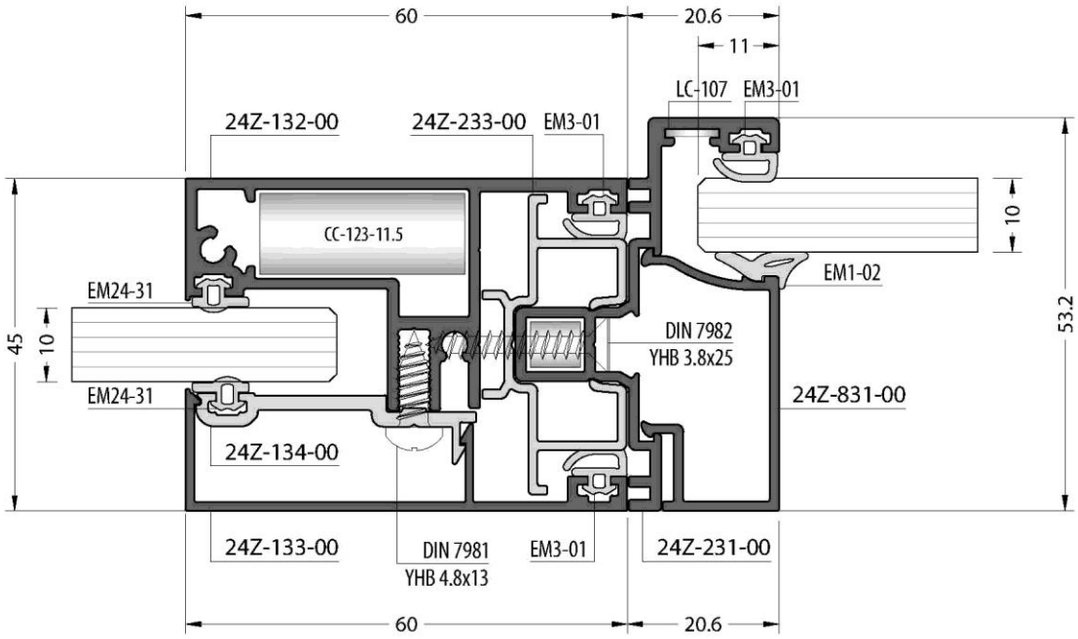
60
20.6
11
LC-107
EM3-01
24Z-132-00
24Z-233-00
EM3-01
CC-123-11.5
10
EM1-02
EM24-31
45
10
53.2
DIN 7982
YHB 3.8x25
EM24-31
24Z-831-00
24Z-134-00
24Z-133-00
DIN 7981
YHB 4.8x13
EM3-01
24Z-231-00
60
20.6

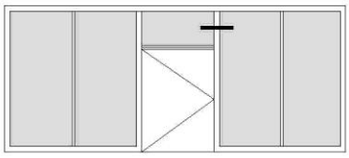

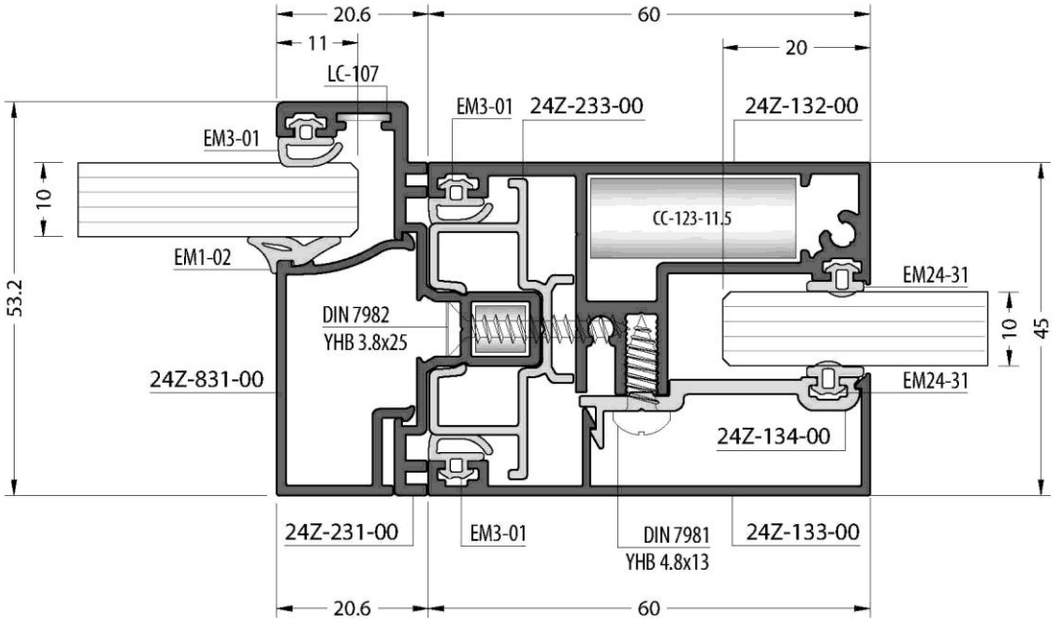
20.6
60
11
20
LC-107
EM3-01
24Z-233-00
24Z-132-00
EM3-01
10
CC-123-11.5
EM1-02
EM24-31
53.2
DIN 7982
YHB 3.8x25
10
45
24Z-831-00
EM24-31
24Z-134-00
24Z-231-00
EM3-01
DIN 7981
YHB 4.8x13
24Z-133-00
20.6
60

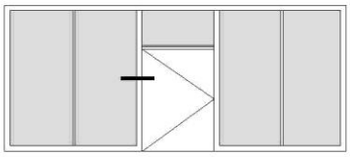

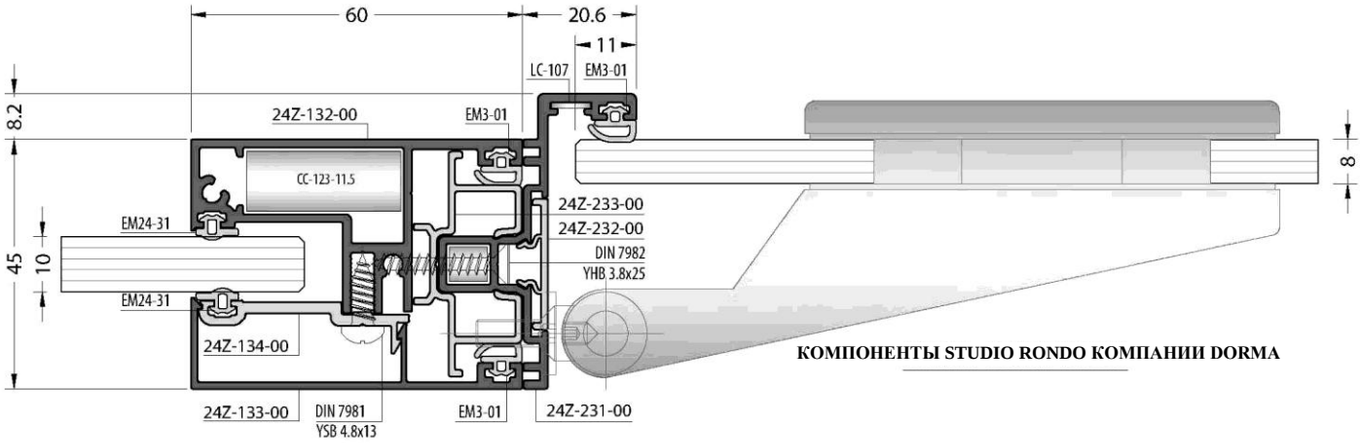

КОМПОНЕНТЫ STUDIO RONDO КОМПАНИИ DORMA

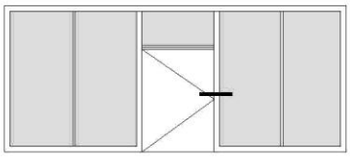

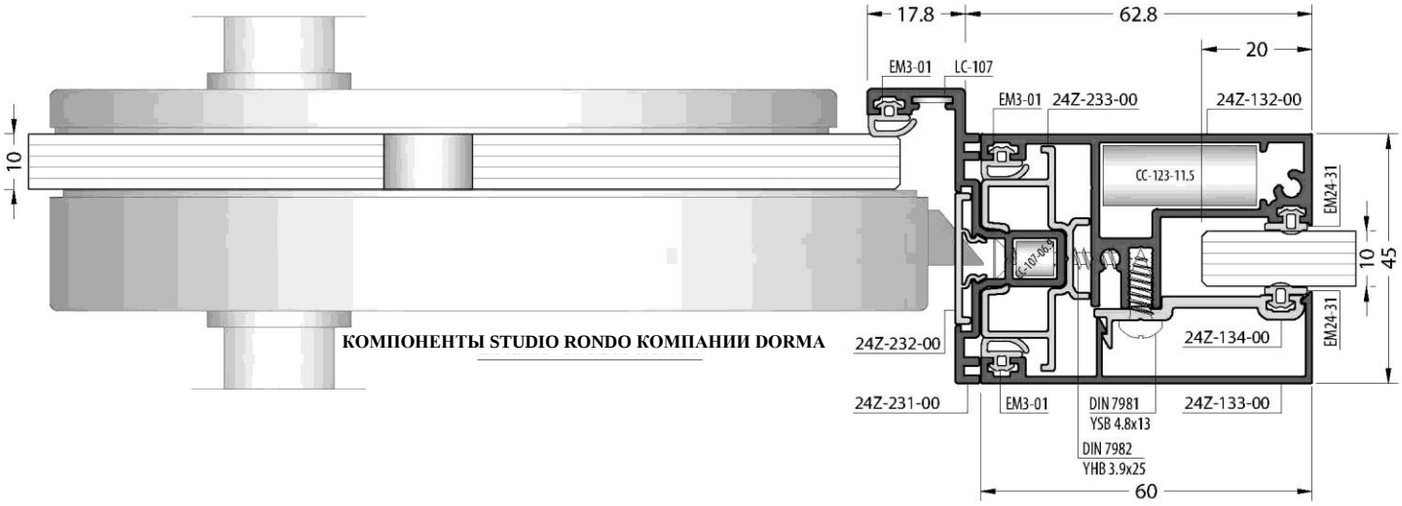

КОМПОНЕНТЫ STUDIO RONDO КОМПАНИИ DORMA

Без масштаба/ Ölçeksiz

РАЗДЕЛИТЕЛЬНЫЕ ПРОФИЛИ / Separatör Profilleri

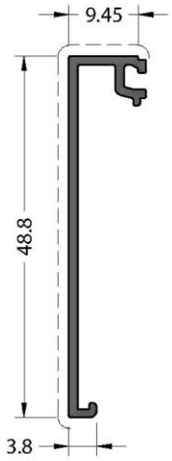

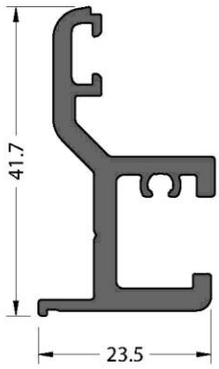

Финишная обработка / Pres
Без видимой поверхности / Görünen yüzeyi yoktur.

КОД / KOD
24Z-142-00

РАСЧЁТНЫЙ ВЕС, кг/м
TEORİK AĞIRLIK kg/m
0.225

КОД / KOD
24Z-143-00

РАСЧЁТНЫЙ ВЕС, кг/м
TEORİK AĞIRLIK kg/m
0.647

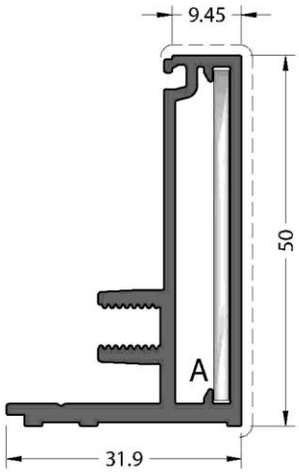

КОД / KOD
24Z-141-00

РАСЧЁТНЫЙ ВЕС, кг/м
TEORİK AĞIRLIK kg/m
0.769

УГЛОВЫЕ СОЕДИНЕНИЯ
KÖŞE BAĞLANTILAR

A 14-124-020
50x50x2 (44.5)

Детали / Detay

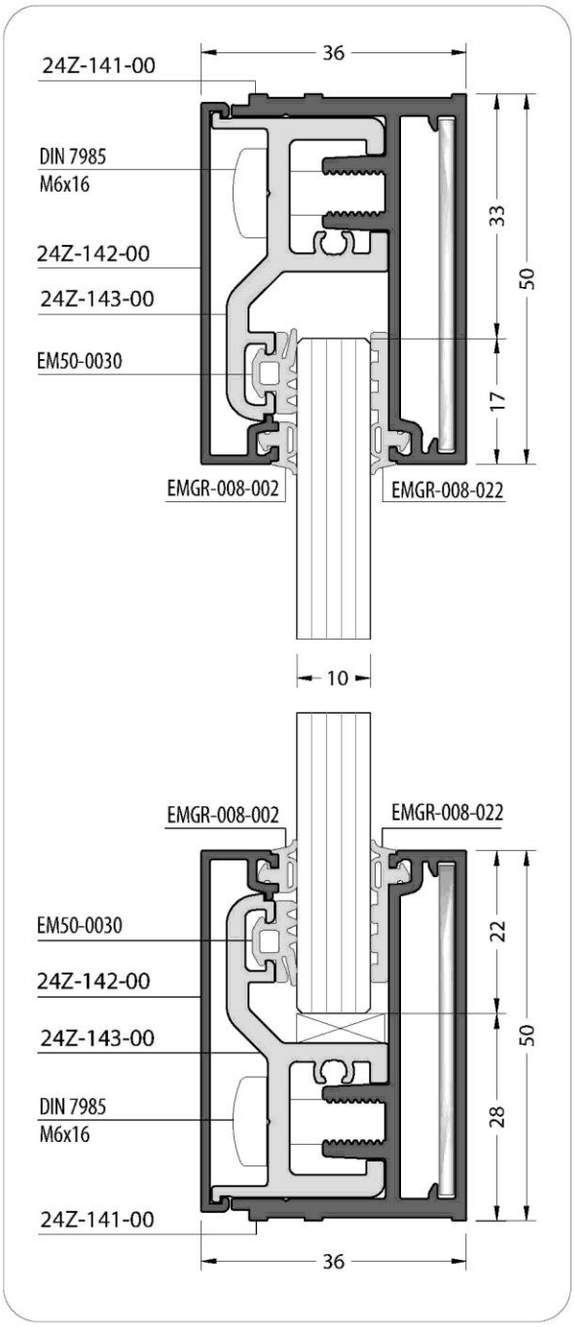

РАЗДЕЛИТЕЛЬНЫЕ ПРОФИЛИ / Separatör Profilleri

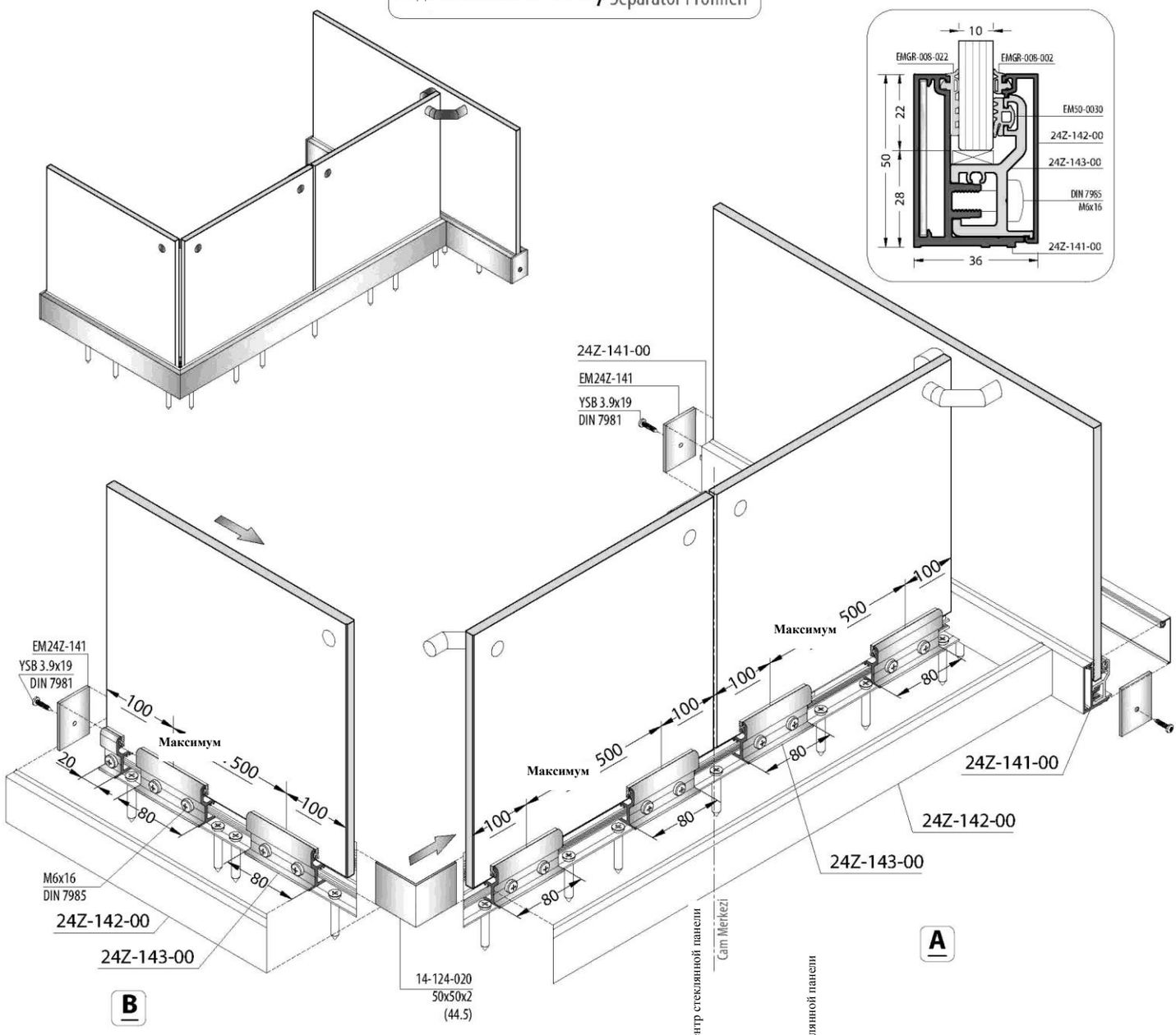

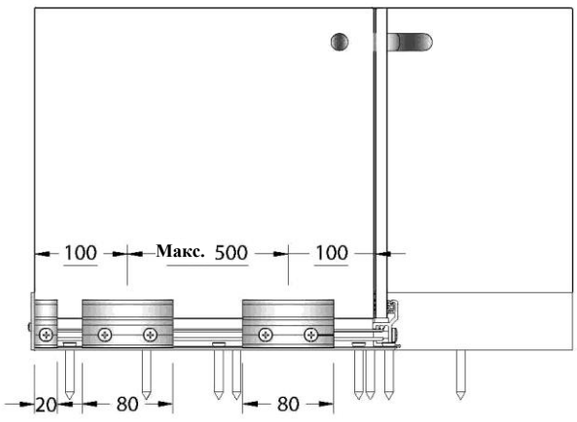

Вид Б / Görünüş

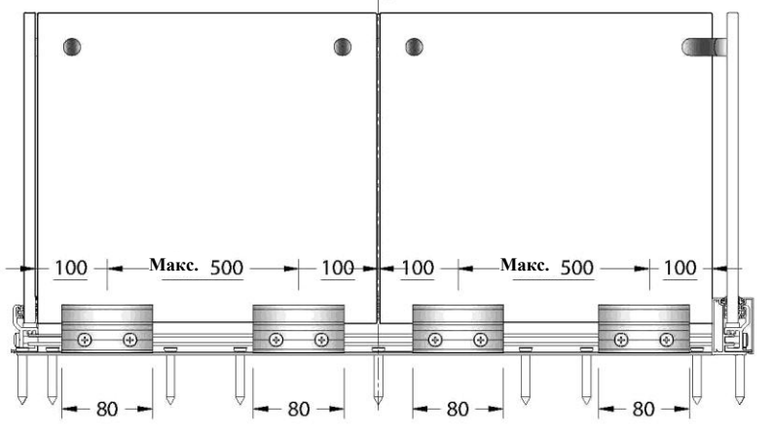

Вид А / Görünüş

УГЛОВЫЕ СОЕДИНЕНИЯ / KÖŞE BAĞLANTILAR

КОД КОМПЛЕКТА PAKET KODU	ЧЕРТЕЖ ÇİZİM	КОД ПРОФИЛЯ PROFIL KOD	ОТРЕЗАТЬ KESİM OLÇUSÜ	ПРИМЕНЯЕМЫЕ ПРОФИЛИ ÇALIŞTIĞI PROFİLLER
CC-107-06.9		09-107-00	06.9 мм	24Z-231-00
CC-110-11.5		09-110-00	11.5 мм	24Z-135-00
CC-123-11.5		09-123-00	11.5 мм	24Z-131-00 24Z-132-00
KC-801-10.5		09-123-00	11.5 мм	24D-271-00
LC-107		-	-	24Z-231-00
50x50x2 (44.5)		14-124-020	44.5 мм	24Z-141-00

УПЛОТНИТЕЛИ / FİTİLLER

КОД KOD	ЧЕРТЕЖ ÇİZİM	ОПИСАНИЕ AÇIKLAMA	МАТЕРИАЛ MALZEME	ВЕС AĞIRLIK кг/м	В ОДНОМ КОМПЛЕКТЕ PAKET MİKTARI
EM24-31		УПЛОТНИТЕЛЬ ПЕРЕПЛЕТА KANAT FİTİLİ	ЕПДМ	0.015	625 м
EM3-01		УПЛОТНИТЕЛЬ ПРИТВОРА BİNİ FİTİLİ	ЕПДМ	0.032	465 м
EM1-02		ВНУТРЕННИЙ УПЛОТНИТЕЛЬ ДЛЯ СТЕКЛА İÇ CAM FİTİLİ	ЕПДМ	0.040	375 м
EM20-160		УПЛОТНИТЕЛЬ ПОРОГА ДВЕРИ EŞİK FİTİLİ	ЕПДМ	0.026	5100 м
EM50-0030		УПЛОТНИТЕЛЬ ДЛЯ СТЕКЛА CAM FİTİLİ	ЕПДМ	0.050	300 м
EMGR-008-022		УПЛОТНИТЕЛЬ ДЛЯ СТЕКЛА CAM FİTİLİ	ЕПДМ	0.056	250 м
EMGR-008-002		УПЛОТНИТЕЛЬ ДЛЯ СТЕКЛА CAM FİTİLİ	ЕПДМ	0.024	500 м

КОМПЛЕКТУЮЩИЕ / AKSESUARLAR

КОД КОМПЛЕКТА PAKET KODU	ЧЕРТЕЖ ÇİZİM	ПРИМЕНЯЕМЫЕ ПРОФИЛИ ÇALIŞTIĞI PROFİLLER	ОПИСАНИЕ AÇIKLAMA	МАТЕРИАЛ MALZEME
EM24Z-141		24Z-141-00	КРЫШКА / KAPAK	АЛЮМИНИЙ ALÜMİNYUM

РАЗМЕРЫ ДЛЯ СВЕРЛЕНИЯ МЕХАНИЧЕСКОГО УГЛОВОГО СОЕДИНЕНИЯ
MEKANİK BAĞLANTI DELİK ÖLÇÜLERİ

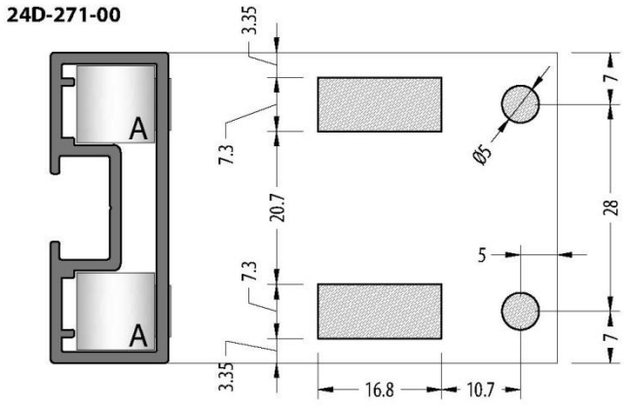

KC-801-10.5

Ручной дыропробивной станок 24D
24D Manuel Punch Makinası

СТЕКЛЯННАЯ ДВЕРЬ: РАЗМЕРЫ ДЛЯ СВЕРЛЕНИЯ СТЕКЛА
CAM KAPI - CAM DELME ÖLÇÜLERİ

СТЕКЛЯННАЯ ДВЕРЬ: РАЗМЕРЫ ПЛАСТИНЫ ДЛЯ КРЫШКИ РУЧКИ
CAM KAPI - KOL AYNASI ÖLÇÜLERİ

СТЕКЛЯННАЯ ДВЕРЬ: РАЗМЕРЫ ДЛЯ СВЕРЛЕНИЯ ЗАЩЕЛКИ
CAM KAPI - DİL FREZELEME ÖLÇÜLERİ

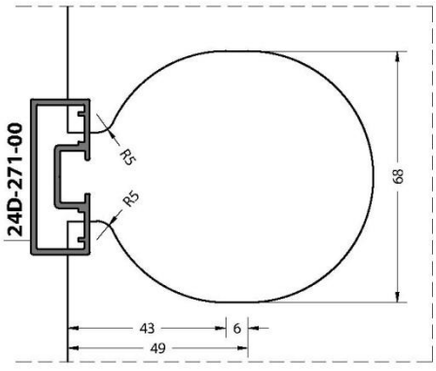

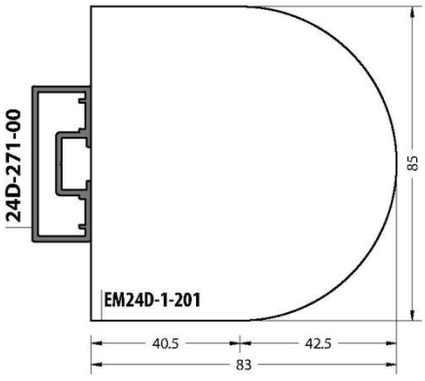

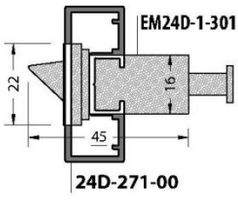

KURTOĞLU BAKIR KURŞUN SANAYİ A.Ş.
Velimeşe Organize Sanayi Bölgesi Akbayır Yolu
Küme Evler No: 81 Ergene 59851 Tekirdağ / Türkiye
T: 0 282 684 70 00 F: 0 282 684 70 01
www. kurtogluas.com